POLO

BAIN -DOUCHE MURAL
Bain-douche mural avec inverseur automatique, livré sans raccord.

WM321011Z000002
Ancienne réf : A5Z0326C00

NF IIC/A E3/1 C2 A1 U3

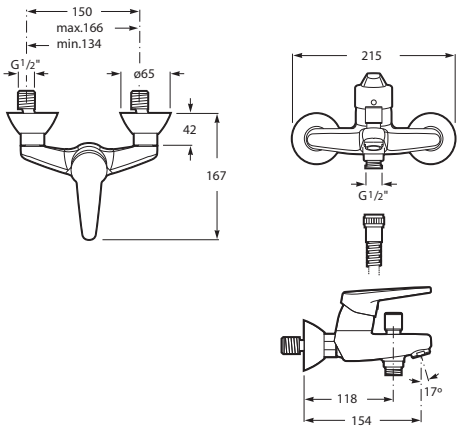

POLO :

Mitigeur à cartouche céramique de diamètre 37 mm (sauf lavabo et bidet : diamètre 33 mm) avec limiteur de débit sensitif (économie d'eau) et limiteur de température à usage domestique (économie d'énergie et sécurité).

Mitigeur avec limiteur de débit (économie d'eau) et butée de température (économie d'énergie et sécurité).

E. 1:10 · Dimensions des croquis en mm.

zoom
www.zoombathrooms.fr
95005 Cergy-Pontoise Cedex
B.P. 90422
Tél. : 01 34 40 39 00
Fax : 01 30 37 02 65 - 01 34 64 13 55
Zoom, une marque du groupe Roca.